PINNACLE INTERNATIONAL	**User's Manual and Operating Instructions**	Propane Tank Top Heaters

HEAT STREAM

Model #s: HS-16-TTC (Single Burner), HS-32-TTC (Double Burner), HS-47-TTC (Triple Burner)

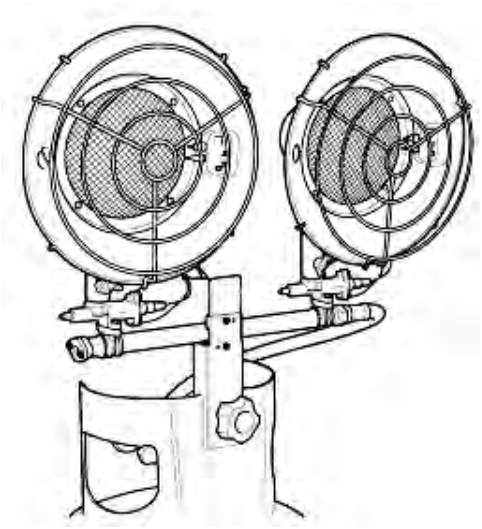

OUTDOOR USE ONLY

DESIGN CERTIFIED ®

CERTIFIED ®

⚠GENERAL HAZARD WARNING

FAILURE TO COMPLY WITH THE PRECAUTIONS AND INSTRUCTIONS PROVIDED WITH THIS HEATER, CAN RESULT IN DEATH, SERIOUS BODILY INJURY AND PROPERTY LOSS, OR DAMAGE FROM THE HAZARDS OF FIRE, EXPLOSION, BURN. ASPHYXIATION, CARBON MONOXIDE POISONING AND / OR ELECTRIC SHOCK.

ONLY PERSONS WHO CAN UNDERSTAND AND FOLLOW THE INSTRUCTIONS SHOULD USE OR SERVICE THIS HEATER.

IF YOU NEED ASSISTANCE OR HEATER INFORMATION SUCH AS AN INSTRUCTION MANUAL, LABELS, ETCETERA, CONTACT THE MANUFACTURER.

Table of Contents

Safety Information....2-3
Product Identification....3
Propane Supply....3
Ventilation....4
Assembly....4
Connecting Heater to Cylinder....4
Lighting Instructions....5
Maintenance and Storage....6
Replacement Parts List....6
Exploded Parts Drawing....7
Warranty....8

IMPORTANT: Read and understand all of the directions in this manual before assembling, starting or servicing the heater. Improper use of this heater can cause serious injury. Keep this manual for future reference.

⚠WARNING **Carbon Monoxide Hazard** This heater produces carbon monoxide, which has no odor. Burning the heater in an enclosed space can kill you. Never use the heater in enclosed spaces such as a tent, a camper, any vehicle or recreational vehicle (RV), enclosed shelter, or any other enclosed areas.

⚠DANGER **Not for use in residential living areas or in non-adequately ventilated enclosed spaces. Never bring or store a propane cylinder indoors.**

CONSUMER: Retain this manual for future reference.

Pinnacle Products International, Inc. 668 Stony Hill Road #302 Yardley, PA 19067 USA
Phone: 215-891-8460 Fax: 215-891-8461 Web: www.remingtonheater.com Email: info@pinnacleint.com

201000006-12

⚠CAUTION This is an unvented portable heater. It uses air (oxygen) from the area which it is used. Ample combustion and ventilation air must be provided. See VENTILATION page 3.

⚠WARNING FIRE, BURN, INHALATION, AND EXPLOSION HAZARD. KEEP SOLID COMBUSTIBLES, SUCH AS BUILDING MATERIALS, PAPER OR CARDBOARD, A SAFE DISTANCE AWAY FROM THE HEATER AS RECOMMENDED BY THESE INSTRUCTIONS. NEVER USE THE HEATER IN SPACES WHICH DO OR MAY CONTAIN VOLATILE OR AIRBORNE COMBUSTIBLES, OR PRODUCTS SUCH AS GASOLINE, SOLVENTS, PAINT THINNERS, DUST PARTICLES OR UNKNOWN CHEMICALS.

⚠WARNING NOT FOR HOME OR RECREATIONAL USE.

California Residents: Combustion by-products produced when using this product contain carbon monoxide, a chemical known to the state of California to cause cancer and birth defects (or other reproductive harm).

⚠WARNING Do not store or use gasoline or other flammable vapors and liquids in the vicinity of this or any other appliance.

- **WHAT TO DO IF THE SMELL OF GAS IS PRESENT:**
- **DO NOT attempt to light heater.**
- **Extinguish any open flame.**
- **Shut off gas to heater.**
- **If odor continues, contact your local gas supplier or fire department.**
- **Do not touch any electric switch, do not use any Immediately call your gas supplier from a neighbors phone. Follow the gas suppliers instructions.**
- **If you can not reach your gas supplier, call the fire department.**
- **Service must be done by a qualified service agency or the gas supplier.**

Minimum clearance from Combustibles:

Top	5 feet
Sides	3 feet
Front	5 feet
Rear	3 feet

Regulator Outlet Pressure: 17 PSI

Safety Information

Accidents can be avoided with care and good judgement. The following rules are sound practices you should follow for the safe and comfortable operation of your heater.

It is important that you read this entire User's Manual carefully and thoroughly before operating or servicing this heater. Keep this manual handy to use as a reference. It is your guide to safe and proper operation of this heater.

This heater is designed and approved for use as a construction heater in accordance with Standard ANSI Z83.7-2011/CSA 2.14-2011. CHECK WITH YOUR LOCAL FIRE SAFETY AUTHORITY IF YOU HAVE ANY QUESTIONS ABOUT APPLICATIONS. The primary purpose of construction heaters is to provide temporary heating of buildings under construction, alteration, or repair. Properly used, the heater provides safe economical heating. This is a direct-fired heater. Direct-fired means that all of the combustion products enter the heated space. This heater is rated at 98% combustion efficiency, but still produces small amounts of carbon monoxide. Carbon monoxide is toxic. Humans can tolerate small amounts of carbon monoxide, and caution should be taken to provide adequate ventilation. Failure to provide adequate in accordance with this manual could result in death. Early signs of carbon monoxide poisoning resemble the flu. The symptoms of inadequate ventilation are:

∗ headache ∗ dizziness ∗ burning of the nose and eyes ∗ nausea ∗ dry mouth ∗ sore throat

If the heater is being used in the presence of others, be sure to inform them of the proper safety precautions, operating procedures and the hazards involved.Some people are more affected by carbon monoxide than others. These are pregnant women, people with heart or lung disease or anemia, those under the influence of alcohol or at high altitudes.

- Check the heater thoroughly for damage before each use. DO NOT operate a damaged heater.
- For outdoor use, and indoor use only in well ventilated areas. For this heater, provide a minimum of 48 square inches of open space by opening a window or door to provide fresh, outside air. For additional heaters, provide more ventilation.
- Provide at least 3 square feet of opening for ventilation per 100,000 Btu of rated operation.
- NEVER use heater in occupied dwellings.
- NEVER use heater in a tent.
- An LP cylinder not connected for use shall not be stored in the vicinity of this or any other appliance.
- Keep children and animals away from heater.
- Keep heater area free from combustible materials such as gasoline, paint thinners and other flammable vapors and liquids. Dust is combustible. Do not use heater in areas of high dust concentration.
- Operate only on level and stable surfaces.
- Never operate heater while unattended or sleeping.
- Operate heater in a manner that will not directly expose it to water, rain or dripping water.
- NEVER leave heater unattended.
- Before connecting the heater to the propane cylinder, make sure that the heater regulator knob is in the "OFF" position.
- DO NOT modify this heater or operate a heater that has been modified from it's original state.

Safety Information (continued)

- Do not use this heater on LP gas cylinders larger than 20 lbs. capacity.
- Always disconnect and remove the heater from the LP cylinder after use.
- Always attach the heater in an upright (vertical) position. Never attach the heater in a horizontal position. This will lead to dangerous and improper operation.
- NEVER handle an operating or hot heater, as severe burns may result. Wing nuts and burner heads become very hot during operation. Do not attempt to adjust burner position while heater is operating. Always allow at least 15 minutes of cooling time before handling the heater.
- Be sure that all guards are replaced before use.

Product Identification

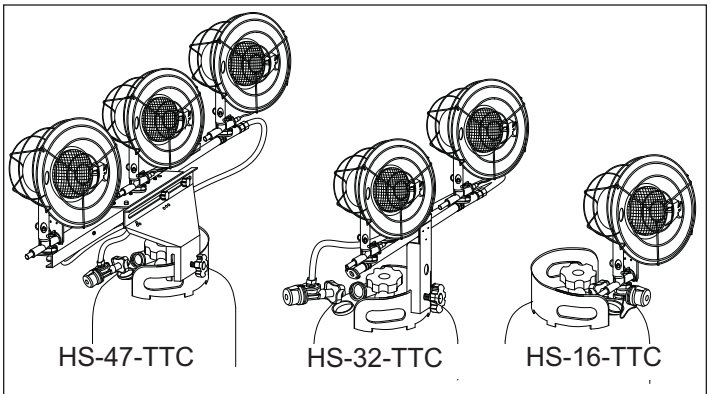

Figure 1 - Product Identification

Propane (LP) Supply

You must provide the propane gas cylinder(s). Use this heater only with a propane vapor withdrawal supply system. Refer to Chapter 5 of the Standard for Storage and Handling of Liquefied Petroleum Gas , ANSI/NFPA 58. Your local library or fire department will have this booklet.

- LP Characteristics - Flammable, explosive under pressure, heavier than air, and pools in low areas.
- In its natural state, propane has no odor, but for your safety an odorant that smells like rotten cabbage has been added.
- Contact of propane (LP) gas with the skin can cause freeze burns.
- Heater is manufactured for use with LP gas only. DO NOT attempt to convert to any other gas. Such modifications are dangerous, and will void warranty.
- When heater is not in use, LP cylinder must be turned OFF.
- Be sure that the LP cylinder is located on a level and stable surface. The burner should be at least 24 inches from the floor.
- Do not use this heater in a basement or below ground level. Propane (LP) is heavier than air, and will always seek the lowest level. If you suspect a leak, shut off the valve at the LP cylinder immediately.
- **Do not use a flame to check for leaks!** Use a 50/50 solution of dish soap and water to check for leaks. Repair any leaks before attempting to re-light the heater.
- Check the “O” ring on the heater inlet fuel connector for damage before each use. Replace if damaged or worn.
- Always store the LP cylinder outdoors, but not in an enclosed area. Never store the LP cylinder near high heat, direct sunlight or open flames. Never store the LP cylinder indoors.
- Do not directheater discharge towards any propane cylinder located within 20 feet of the heater.
- The amount of LP gas used by this heater varies. The two factors that will determine this are as follows:
  1.The amount of gas in the cylinder.
  2.The temperature of the cylinder and surrounding area.

Ventilation

For this heater, provide a minimum of 48 square inches of space by opening a window or door to provide fresh, outside air. For additional heaters, provide more ventilation.
Provide at least 3 square feet of opening for ventilation per 100,000 Btu of rated operation.

Assembly

- **Tools required:** Medium phillips screwdriver

Model HS-32-TTC

1. Place Tank Collar Bracket on top of Center Plate. Be sure Mounting Bolt Knob is on bottom as shown in Figure 2.
2. Insert Machine Screw into top hole using Phillips screwdriver.
3. Insert 2nd Machine screw into bottom hole. This will secure the Tank Collar Bracket to the Center Plate.

Model HS-47-TTC

1. Insert the Mounting Bolt knob into Tank Collar Bracket
2. Place Tank Collar Bracket on the Swivel bracket
3. Place the Plain Washer on the Tank Collar Bracket and then, insert the support bolt (see Figure 3 on Page 4).
4. See Figure 4 on Page 4 for determining Burner position options.

- To have all 3 burners face front, Plane Washer should be to the right side of Tank Collar Bracket.
- To have far left burner face back, Plane Washer should be to the left side of Tank Collar Bracket.

⚠WARNING ***Do not adjust burner heads while heater is operating!***

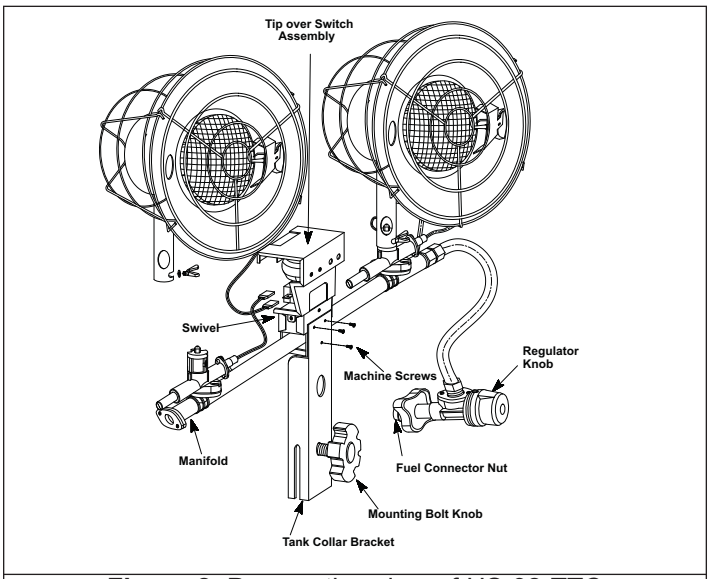

Figure 2. Perspective view of HS-32-TTC

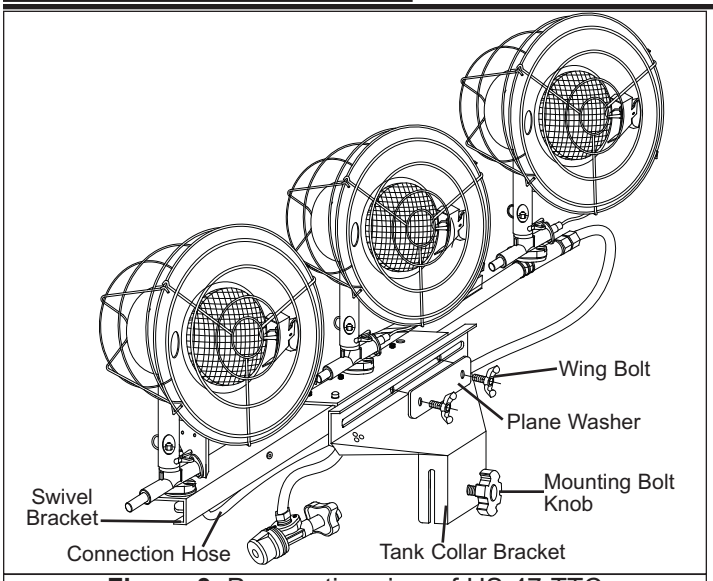

Figure 3. Perspective view of HS-47-TTC

Connecting Heater to LP Cylinder

Be sure to read and understand all of the Safety Information in this manual before connecting the heater to the LP cylinder. Installation must conform to local codes and with the Standard for the Storage and Handling of Liquefied Petroleum Gases and ANSI/NFPA 58

Inspect the hose and regulator prior to each use of the heater. If there is excessive abrasion or wear, or if the hose is cut, replace it with the proper assembly shown in the parts list prior to using the heater.

Model HS-16-TTC

1. Be sure that the control knob on the regulator is in the “OFF” position.
2. Line up the threads on the Fuel Connector Nut with the threads on the LP cylinder valve. Turn Fuel Connector Nut counterclockwise to tighten. Use a wrench to fully tighten the nut, being careful not to overtighten.
3. Slowly open the LP cylinder valve.
4. Check all connections for leaks using a 50/50 mixture of dish-soap and water. Any bubbles appearing show a leak. Remove and reconnect the Connector Nut to the valve.

Models HS-32-TTC & HS-47-TTC

1. Be sure that the control knob on the regulator is in the “OFF” position.
2. Line up the slots in the tank collar bracket with the tank collar ring and slide into place. Be sure the mounting knob is to the outside, and tighten.
3. Line up the threads on the Fuel Connector Nut with the threads on the LP cylinder valve. Turn Fuel Connector Nut counterclockwise to tighten. Use a wrench to fully tighten the nut, being careful not to overtighten.
4. Slowly open the LP cylinder valve.
5. Check all connections for leaks using a 50/50 mixture of dish-soap and water. Any bubbles appearing show a leak. Remove and reconnect the Connector Nut to the valve.
6. Do not direct heater discharge towards any propane cylinder located within 20 feet of the heater.

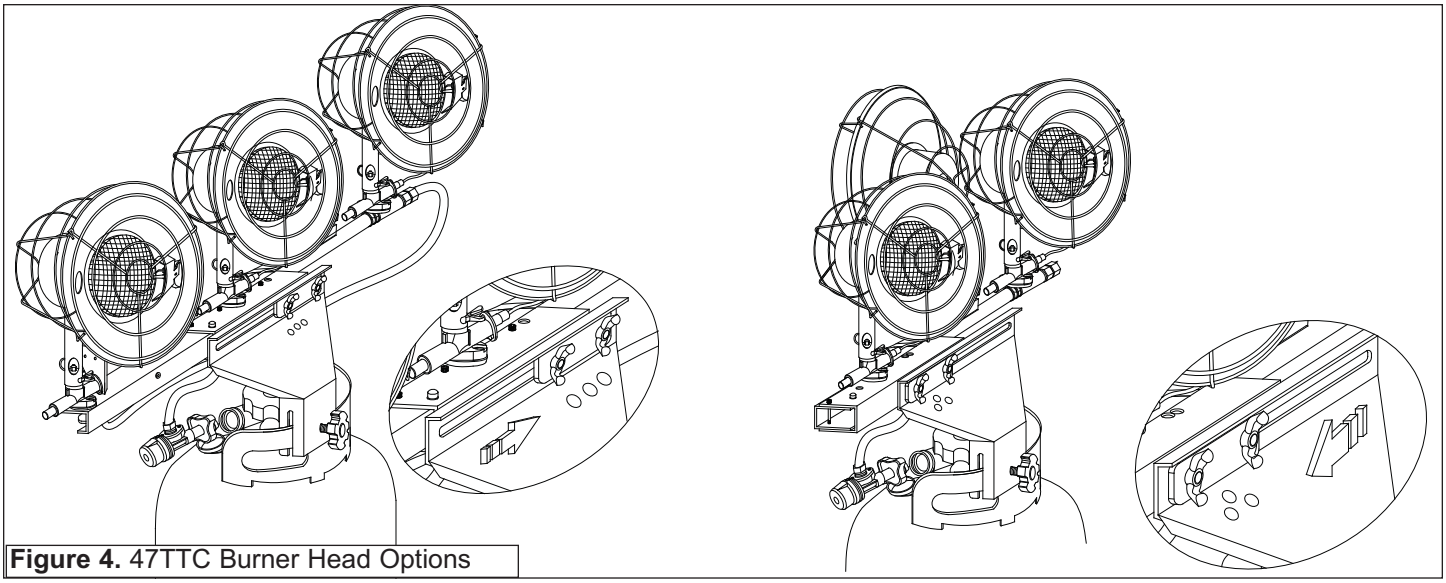

Figure 4. 47TTC Burner Head Options

Lighting Instructions

ALL MODELS

⚠WARNING ***Be sure to read and understand all of the Safety Information in this manual before lighting this heater.***

⚠CAUTION ***Heater has high surface temperatures. Be sure to keep children, pets and clothing away from the heater. Be sure to keep Burner and Heater Regulator clean and free from any debris. Maintain safe distances from heater as shown on Page 2.***

1. STOP! Be sure to read all of the Safety Instructions.
2. Check that the valve on the propane cylinder is open.
3. Turn the Heater Regulator Knob clockwise to the "OFF" position.
4. Wait five (5) minutes for any gas to clear. Smell for gas around the heater, including near the floor. If you do smell gas, STOP! Follow the Safety Instructions, and check for leaks. If there is no gas smell proceed to the next step.

⚠WARNING ***Never use a flame to check for leaks.***

5. Turn the Heater Regulator Knob counter-clockwise to the "HI" position, and press in the Safety shut-off Valve Plunger for five (5) seconds.

NOTE: When the heater is first connected to the gas supply, the plunger should be depressed for approximately thirty (30) seconds to bleed any air from the hose, and release plunger.

6. Insert a lit match into the Ignition hole in the reflector, and the depress plunger until the burner lights (see Figure 5).

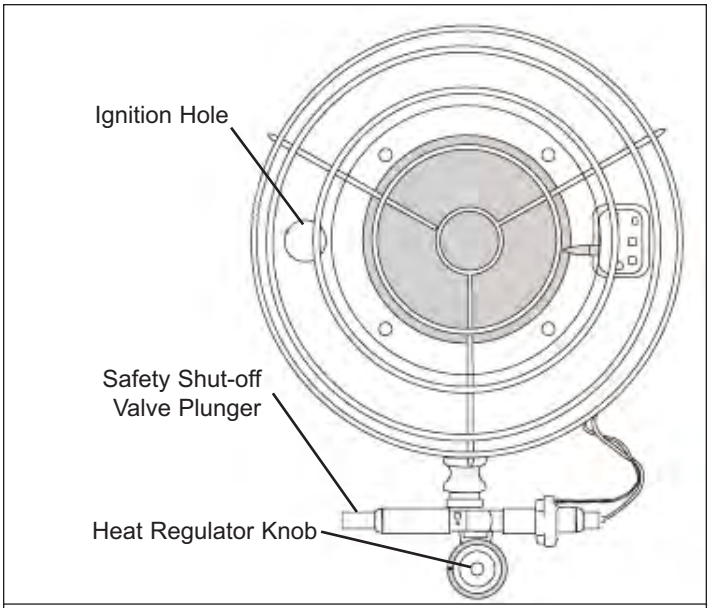

Figure 5 Front view of heater

⚠CAUTION ***Do not insert the lit match into the air inlet holes in the mixing tube.***

7. Keep the plunger depressed for about thirty (30) seconds after the burner lights. Then release the plunger, and if the burner stays lit, remove and extinguish the match. You will know that the burner is lit when the mesh screen begins to glow red.
8. If the Burner does not stay lit, repeat the lighting process. If the heater does not light after several attempts, be sure you are getting fuel to the to the burner. The faint smell of gas will tell you the fuel is flowing. If not, there may be a problem with your LP cylinder. Take it back to your local dealer for replacement.
9. Once the burner is lit, turn Regulator Control Knob to desired setting (HI, MED, LO).
10. Light all burners when maximum heat is desired. The second and third burner should be lit separately. Do not attempt to light second burner off first burner. Be sure NOT to point burners at one another.

⚠DANGER ***Extremely hot during operation. Do not touch any metal components while in operation. Keep gasoline and any other flammable liquids away from heater. Not for use in residential living areas or in non-adequately ventilated enclosed spaces.***

⚠DANGER ***Never bring or store a propane cylinder indoors.***

⚠WARNING ***Never look over the top of the heater during ignition. The heater may produce a small puff of flame during ignition which can result in serious bodily injury.***

To Turn Off Heater

1. Turn the valve on the LP cylinder clockwise to stop the flow of fuel.
2. Turn the Heater Regulator Knob to the "OFF" position, and wait at least fifteen (15) minutes for the heater to cool.
3. Remove the heater from the LP cylinder by reversing the steps in **Connecting Heater to LP Cylinder** on Page 4. **Do not store the LP cylinder with the heater still attached, or in an enclosed area.**

BE SURE TO FOLLOW THE DIRECTIONS OUTLINED IN VENTILATION ON PAGE 3 OF THESE INSTRUCTIONS.

ALWAYS INSPECT HEATER BEFORE USE AND AT LEAST ANNUALLY BY A QUALIFIED SERVICE PERSON.

Maintenance and Storage

1. Inspect your heater before each use. Check all connections for leaks, following the procedure outlined on Pages 4 and 5. Check the Regulator Hose (dual burner models only) for any cracks, breaks or wear. If the hose is damaged replace it with the correct manufacturers part.
2. After use, always disconnect the heater from the LP cylinder, and store the heater separately from the tank. Be sure to close the tank valve after use, and before storage. The LP cylinder should be stored outdoors in accordance with chapter 5 of the Standard for Storage and Handling of Liquefied Petroleum Gasses (ANSI/INFPA 58).

⚠DANGER ***Never bring or store a propane cylinder indoors.***

⚠CAUTION ***Always keep this heater out of the reach of children.***

Replacement Parts List

Item Number	Description	Part Number for Models:		
		HS-16-TTC	HS-32-TTC	HS-47-TTC
1	Regulator Assembly	20-032-0001	20-032-0002	20-032-0002
2	Hose Assembly	–	20-051-0001	20-051-0002
3	Manifold Assembly	–	20-111-0020	20-111-0025
4	Safety Valve Assembly	20-013-0001	20-013-0001	20-013-0001
5	Burner Assembly	20-023-0003	20-023-0003	20-023-0003
6	Front Guard	20-101-0001	20-101-0001	20-101-0001
7	Thermocouple	20-091-0002	20-091-0002	20-091-0002
8	Tank Collar Bracket	–	20-504-0003	20-504-0002
9	Mounting Bolt Knob	–	20-503-0001	20-503-0001
10	Rear Guard	20-101-0002	20-101-0002	20-101-0002
11	Manifold Bracket - A	–	20-111-0002	–
12	Manifold Spring	–	20-111-0003	–
13	Manifold Bracket - B	–	20-111-0004	–
14	Nozzle	20-005-0100	20-005-0100	20-005-0100
15	MPU Lead Wire - A	20-015-0001	20-015-0001	20-015-0001
16	MPU Lead Wire - B	–	20-015-0002	–
17	Wing Bolt	20-111-0006	20-111-0006	20-111-0006
18	Tipover Switch Bracket	20-095-0001	20-095-0003	20-095-0005
19	Tipover Switch	50-017-0001	50-017-0001	50-017-0001
20	Wind Cover	20-023-0005	20-023-0005	20-023-0005
21	Swivel Bracket - A	–	–	20-095-0020
22	Swivel Bracket - B	–	–	20-095-0025
23	Swivel Bracket - C	–	–	20-095-0030
24	Swivel Bracket Bolt	–	–	20-095-0035
25	Elbow	–	–	20-016-0150
26	Burner Assembly Hose	–	–	20-051-0010
27	Wing Bolt	–	–	20-503-0005
28	Bushing	–	–	20-505-0100
29	Plane Washer	–	–	20-505-0110

Pinnacle Products International, Inc. reserves the right to make any changes in materials, specifications, prices or design without notice. **Pinnacle Products International, Inc.** may also discontinue items at any time.

Exploded View

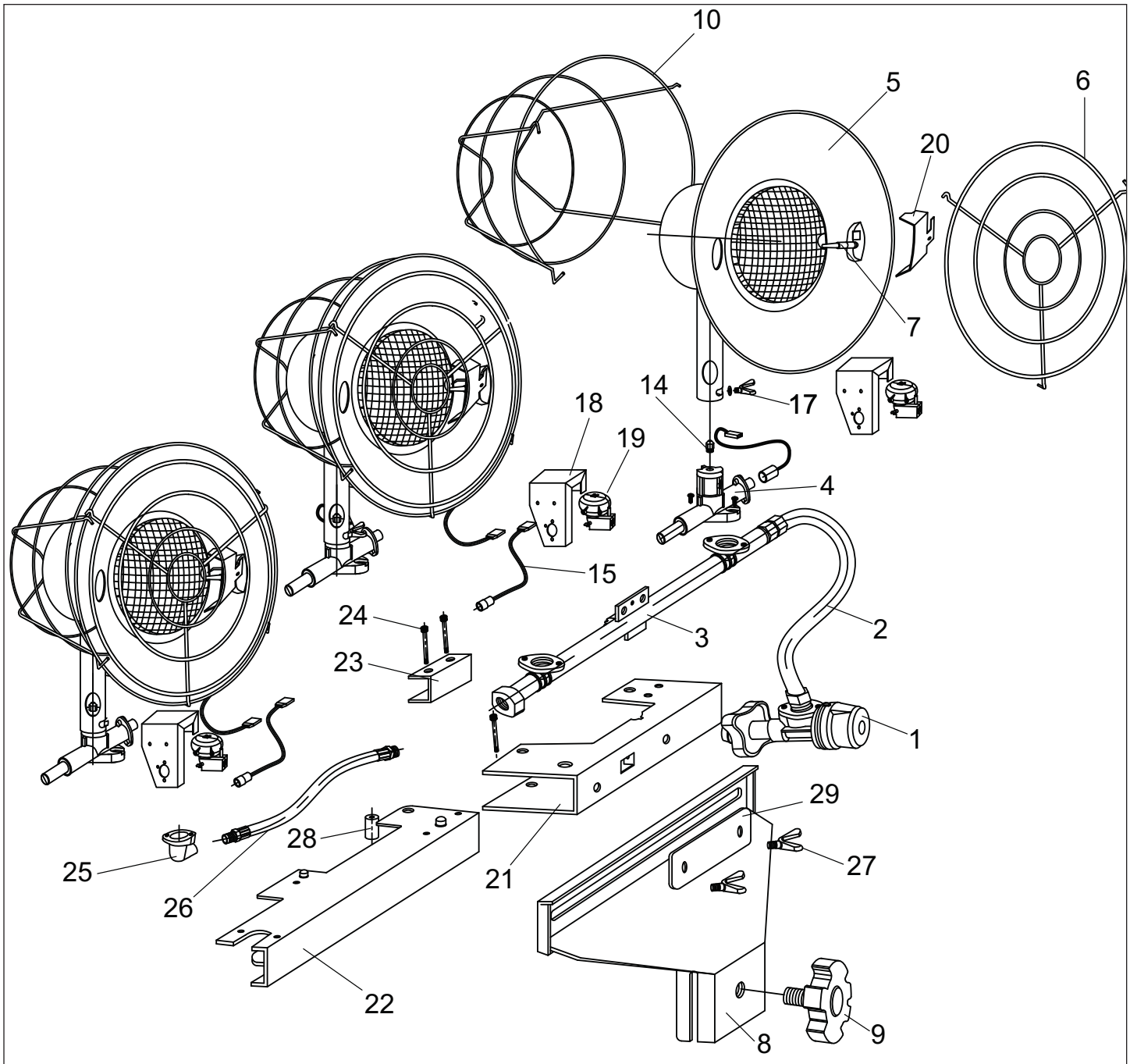

Figure 6. Exploded view of 16k/32k/47k Tank Top heater

1 YEAR LIMITED WARRANTY

Pinnacle Products International, Inc. warrants this product to the original retail purchaser only, to be free from defects in and workmanship for a period of one (1) year from the date of initial purchase. This product must be properly installed, maintained and operated in accordance with the instructions provided. **Pinnacle Products International, Inc.** requires reasonable proof of your date of purchase from an authorized retailer or distributor. Therefore, you should keep your sales slip, invoice, or cancelled check from the original purchase. This Limited Warranty shall be limited to the repair or replacement of parts, which prove defective under normal use and service within the warranty period, and which **Pinnacle Products International, Inc.** shall determine at its reasonable discretion.

This warranty does not apply to products purchased for rental use.

This Limited Warranty does not cover any failures or operating difficulties due to normal wear and tear, accident, abuse, misuse, alteration, misapplication, improper installation or improper maintenance and service by you or any third party. Failure to perform normal and routine maintenance on the heater, shipping damage, damage related to insects, birds, or animals of any kind, and damage due to weather conditions are also not covered. In addition, the Limited Warranty does not cover damage to the finish, such as scratches, dents, discoloration, rust or other weather damage, after purchase.

All transportation costs for the return of the damaged product or parts will be the responsibility of the purchaser. Upon receipt of damaged item, **Pinnacle Products International, Inc.** will examine the item and determine if defective. **Pinnacle Products International, Inc.** will repair or replace and return the item, freight pre-paid. If **Pinnacle Products International, Inc.** finds the item to be in normal operating condition, or not defective, the item will be returned freight collect.

This Limited Warranty is in lieu of all other express warranties. **Pinnacle Products International, Inc**. disclaims all warranties for products that are purchased from sellers other than authorized retailers or distributors.

AFTER THE PERIOD OF THE ONE (1) YEAR LIMITED WARRANTY EXPIRES, **Pinnacle Products International, Inc.** DISCLAIMS ANY AND ALL IMPLIED WARRANTIES, INCLUDING WITHOUT LIMITATION THE IMPLIED WARRANTIES OF MERCHANTABILITY AND FITNESS FOR A PARTICULAR APPLICATION. FURTHER, **Pinnacle Products International, Inc.** SHALL HAVE NO LIABILITY WHATSOEVER TO PURCHASER OR ANY THIRD PARTY FOR ANY SPECIAL, INDIRECT, PUNITIVE, INCIDENTAL, OR CONSEQUENTIAL DAMAGES. **Pinnacle Products International, Inc.** assumes no responsibility for any defects caused by third parties. This Limited Warranty gives the purchaser specific legal rights; a purchaser may have other rights depending upon where he or she lives. Some states do not allow the exclusion or limitation of special, incidental or consequential damages, or limitations on how long a warranty lasts, so the above exclusion and limitations may not apply to you.

Pinnacle Products International, Inc. does not authorize any person or company to assume for it any other obligation or liability in connection with the sale, installation, use, removal, return, or replacement of its equipment, and no such representations are binding on **Pinnacle Products International, Inc.**

Always be sure to specify model number and serial number when making any claim with **Pinnacle Products International, Inc.** For your convenience use the space provided below to list this information:

Model #: _____

Serial #: _____

Date of Purchase: _____

PINNACLE INTERNATIONAL	**Manuel de l'utilisateur et instructions d'utilisation**	Radiateurs pour tête de réservoir de propane

HEAT STREAM

Nos de modèle : HS-16-TTC (brûleur unique) HS-32-TTC (brûleur double), HS-47-TTC (brûleur trois)

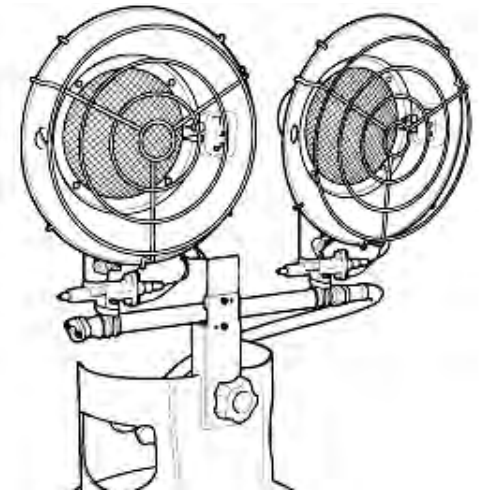

Pour un usage à l'extérieur seulement

⚠ ADVERTISSEMENT GÉNÉRAL DE DANGER

LE FAIT DE NÉGLIGER DE RESPECTER LES PRÉCAUTIONS ET LES INSTRUCTIONS FOURNIES AVEC CE RADIATEUR PEUT ENTRAÎNER LA MORT, DES BLESSURES GRAVES, DES PERTES OU DES DOMMAGES MATÉRIELS SUITE AUX RISQUES D'INCENDIE, D'EXPLOSION, DE BRÛLURES, D'ASPHYXIE OU D'EMPOISONNEMENT AU MONOXYDE DE CARBONE.

SEULES DES PERSONNES APTES À COMPRENDRE ET SUIVRE CES INSTRUCTIONS DOIVENT UTILISER OU ENTRETENIR CE RADIATEUR.

CONTACTER LE FABRICANT POUR OBTENIR UN MANUEL D'INSTRUCTIONS, DES ÉTIQUETTES, ETC.

Table des matières

Informations sur la sécurité....2-3
Identification du produit....3
Alimentation en gaz propane....3
Ventilation....3
Montage....3-4
Raccordement du radiateur à la bouteille....4-5
Instructions d'allumage....5-6
Liste des pièces détachées....6
Entretien et entreposage....6
Vue éclatée des pièces....7
Garantie....Capot arrière

DESIGN CERTIFIED ® CERTIFIED ®

IMPORTANT : Il faut lire et comprendre toutes les instructions de ce manuel avant d'assembler, de démarrer ou de réparer le radiateur. Un usage incorrect de ce radiateur peut entraîner des blessures graves. Conserver ce manuel pour consultation ultérieure.

⚠ AVERTISSEMENT **Danger lié au monoxyde de carbone** Ce radiateur produit du monoxyde de carbone, qui n'a pas d'odeur. Le fait de faire brûler ce radiateur dans un espace clos peut causer la mort. Ne jamais utiliser le radiateur dans des espaces clos comme une tente, une camionnette de camping, tout véhicule ou véhicule de plaisance, abri fermé ou tout autre type d'espace clos.

⚠ DANGER **N'est pas conçu pour une utilisation dans une aire résidentielle ou dans un espace clos qui n'est pas ventilé adéquatement. Ne jamais apporter ou entreposer une bouteille de propane à l'intérieur.**

CONSOMMATEUR : Conserver ce manuel pour consultation ultérieure.

Pinnacle Products International, Inc. 668 Stony Hill Road #302 Yardley, PA 19067 USA - Téléphone : 215-891-8460
Télécopieur : 215-891-8461 Web : www.remingtonheater.com Courriel : info@pinnacleint.com

NE JAMAIS LAISSER LE RADIATEUR SANS SURVEILLANCE ALORS QU'IL BRÛLE OU QU'IL EST RACCORDÉ À UNE SOURCE DE COMBUSTIBLE

HEAT STREAM

Radiateurs pour tête de réservoir de propane

⚠ AVERTISSEMENT RISQUE D'INCENDIE, DE BRÛLURE, D'INHALATION ET D'EXPLOSION. GARDER LES COMBUSTIBLES SOLIDES, COMME LES MATÉRIAUX DE CONSTRUCTION, LE PAPIER OU LE CARTON, À UNE DISTANCE SÉCURITAIRE DU RADIATEUR, SELON LES RECOMMANDATIONS DE CE MANUEL. NE JAMAIS UTILISER LE RADIATEUR DANS DES ENDROITS QUI CONTIENNENT OU POURRAIENT CONTENIR DES MATIÈRES COMBUSTIBLES VOLATILES OU EN SUSPENSION DANS L'AIR, OU ENCORE DES PRODUITS COMME DE L'ESSENCE, DES SOLVANTS, DES DILUANTS À PEINTURE, DES PARTICULES DE POUSSIÈRE OU DES PRODUITS CHIMIQUES INCONNUS.

⚠ AVERTISSEMENT N'EST PAS CONÇU POUR UNE UTILISATION DANS UN DOMICILE OU DANS UN VÉHICULE DE PLAISANCE.

Résidents de la Californie : Les sous-produits de combustion dégagés par cet appareil contiennent du monoxyde de carbone, un produit chimique reconnu par l'État de Californie pour causer le cancer et des anomalies congénitales (ou d'autres effets nocifs sur la reproduction).

⚠ AVERTISSEMENT Ne pas entreposer ni utiliser d'essence ou d'autres vapeurs ou liquides inflammables à proximité de ce radiateur ou de tout autre appareil.

- QUE FAIRE SI UNE ODEUR DE GAZ EST DÉTECTÉE :
- **Ne pas tenter d'allumer le radiateur**
- **Éteindre toute flamme nue**
- **Couper l'alimentation en gaz vers le radiateur**
- **Si l'odeur persiste, contacter votre fournisseur de gaz local où le service des incendies**
- **Ne toucher à aucun interrupteur électrique et n'utiliser aucun téléphone dans votre édifice**
- **Appeler immédiatement votre fournisseur de gaz à partir du téléphone d'un voisin. Suivre les instructions du fournisseur de gaz**
- **Si le fournisseur de gaz ne peut être rejoint, appeler le service des incendies**
- **La réparation doit être effectuée par une agence de service qualifiée ou par le fournisseur de gaz**

Dégagement minimum pour les combustibles :

Dessus	1,5 m
Côtés	0,9 m
Avant	1,5 m
Arrière	0,9 m

Régulateur de pression: 17 PSI

Il est important de lire avec attention et à fond l'intégralité du manuel de l'utilisateur avant d'utiliser ou de réparer ce radiateur. Garder ce manuel à portée de la main comme référence. C'est votre guide d'utilisation sûre et adéquate de ce radiateur.

Informations sur la sécurité

Des accidents peuvent être évités si l'on prend des précautions et que l'on fait preuve de bon sens. Les règles qui suivent sont des pratiques valables à suivre pour assurer une utilisation sûre et confortable du radiateur.

Ce radiateur est conçu pour les sites de construction en conformité avec ANSI Z83.7-2011/CSA 2.14-2011. VÉRIFIER AVEC LE SERVICE LOCAL DES INCENDIES SI L'ON A DES QUESTIONS SUR L'APPLICATION. D'autres normes régissent l'utilisation des gaz combustibles et des produits de chauffage pour des utilisations spécifiques. Les autorités locales peuvent vous informer sur ces dernières. La fonction principale des radiateurs de construction est de fournir un moyen de chauffage temporaire des édifices en construction ou en réparation. Lorsqu'ils sont utilisés correctement, ils permettent de chauffer de manière économique.

Voici un radiateur de type direct. Le type direct signifie que tous les produits de combustion entrent dans l'espace chauffé. Ce radiateur a un taux d'efficacité de combustion de 98 %, mais produit tout de même de faibles quantités de monoxyde de carbone. Le monoxyde de carbone est toxique. Les êtres humains peuvent tolérer de petites quantités de monoxyde de carbone, des précautions doivent donc être prises pour assurer une ventilation adéquate. Une ventilation inadéquate, en violation des consignes figurant dans ce manuel, peut entraîner la mort. Les premiers symptômes d'un empoisonnement au monoxyde de carbone ressemblent à ceux de la grippe. Voici les symptômes résultant d'une ventilation inadéquate :

∗ mal à la tête ∗ vertiges ∗ nez et yeux qui brûlent ∗ nausée ∗ bouche sèche et ∗ mal à la gorge

Si le radiateur est utilisé en présence d'autres personnes, s'assurer de les informer des consignes de sécurité appropriées, des procédures d'utilisation et des risques impliqués. Certaines personnes sont plus affectées que d'autres par le monoxyde de carbone. Elles comprennent les femmes enceintes, les personnes souffrant de problèmes cardiaques ou pulmonaires, d'anémie, sous l'influence de l'alcool ou à des altitudes élevées.

- Vérifier dans le détail le radiateur et s'assurer qu'il n'est pas endommagé avant chaque utilisation. NE PAS utiliser un appareil endommagé.
- NE PAS modifier ce radiateur ni utiliser un quelconque radiateur dont on a modifié son état d'origine.
- S'assurer de remettre en place les protections avant d'utiliser.
- Ne pas utiliser ce radiateur sur des bouteilles de GPL d'une capacité supérieure à 9 kg (20 lb).
- À n'utiliser qu'à l'extérieur, ou à l'intérieur mais uniquement dans un endroit bien ventilé. Ce radiateur exige de fournir un espace ouvert minimal de 310 cm² ou 48 po² en ouvrant une fenêtre ou une porte afin de fournir une alimentation en air frais provenant de l'extérieur. Fournir plus de ventilation si des radiateurs supplémentaires sont utilisés.
- Fournir une ouverture minimale de 0,28 m² (3 pi²) pour la ventilation, par 100 000 btu d'utilisation nominale. **N'est pas conçu pour une utilisation dans une aire résidentielle ou dans un espace clos qui n'est pas ventilé adéquatement.**

soumis à de grandes concentrations de poussière.

- NE JAMAIS utiliser le radiateur dans un logement occupé.
- NE JAMAIS utiliser le radiateur dans une tente.
- Faire fonctionner le radiateur de façon qu'il ne soit pas directement exposé à de l'eau, à la pluie ou à de l'eau qui s'égoutte.

Information sur la sécurité (suite)

- Laisser la zone où se trouve le radiateur libre de matériaux combustibles comme l'essence, les diluants à peinture et autres liquides ou vapeurs inflammables. La poussière est combustible. Ne pas utiliser le radiateur dans les endroits
- Une bouteille de GPL (gaz propane liquide) qui n'est pas raccordée pour être utilisée ne doit pas être entreposée à proximité de cet appareil ou de tout autre appareil.
- Ne placer l'appareil que sur une surface stable et de niveau.
- NE JAMAIS laisser le radiateur sans surveillance.
- Garder les enfants et les animaux loin du radiateur.
- Ne jamais utiliser lorsque l'on dort ou que le radiateur reste sans surveillance.
- Avant de raccorder le radiateur à la bouteille de propane, s'assurer que le bouton de réglage du radiateur est à la position fermée « OFF ».
- Toujours fixer le radiateur en position verticale. Ne jamais fixer le radiateur en position horizontale. Ceci pourrait entraîner un fonctionnement dangereux et inadéquat.
- NE JAMAIS manipuler ni utiliser un radiateur chaud, car il y a un risque de brûlures graves. Les écrous à oreille et les têtes de brûleurs deviennent très chauds pendant le fonctionnement. Ne pas tenter d'ajuster la position du brûleur alors que le radiateur fonctionne. Toujours laisser le radiateur refroidir pendant au moins 15 minutes avant de le manipuler.
- Toujours débrancher et enlever la bouteille de GPL du radiateur après son utilisation.
- Ne pivotez pas la tête du 3ème brûleur lorsque la chaufferette est en opération.

Identification du produit

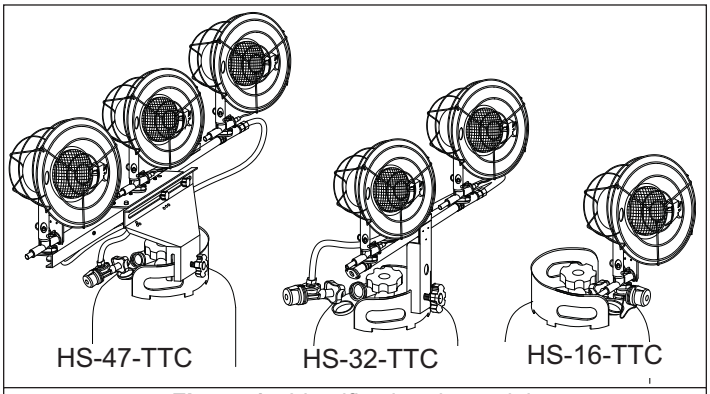

Figure 1 - Identification du produit

Alimentation en GPL

La ou les bouteilles de GPL doivent être fournies par l'utilisateur. Utiliser ce radiateur uniquement avec un système de retrait de vapeur de propane. Se reporter au chapitre 5 de la norme pour savoir comment entreposer et manipuler le GPL : ANSI/NFPA 58 (Standard for Storage and Handling of Liquefied Petroleum Gas). Votre bibliothèque municipale ou votre service des incendies possèdent ce livret.

- Caractéristique du GPL - Inflammable, explosif lorsque sous pression, plus lourd que l'air et s'accumule au ras du sol.
- Dans son état naturel, le propane n'a aucune odeur, mais pour votre sécurité une odeur de chou pourri a été ajoutée.
- Un contact de la peau avec le propane liquide peut causer des brûlures par le froid.
- Ce radiateur est fabriqué pour être utilisé uniquement avec du GPL. NE PAS tenter de le convertir vers un quelconque autre gaz. De telles modifications sont dangereuses et annulent la garantie.
- Lorsque le radiateur n'est pas utilisé, la bouteille de GPL doit être fermée « OFF ».
- S'assurer que la bouteille de GPL est placée sur une surface stable et de niveau. Le brûleur doit être à au moins 61 cm (24 po) du plancher.
- Ne pas utiliser le radiateur dans un sous-sol ou plus bas que le niveau du sol. Le propane liquide est plus lourd que l'air et cherche toujours à s'accumuler au niveau le plus bas. Si l'on soupçonne une fuite, fermer immédiatement le robinet au niveau de la bouteille de GPL. **Ne pas utiliser de flamme pour vérifier la présence de fuites!** Utiliser une solution 50/50 de savon à vaisselle et d'eau pour vérifier la présence de fuites. Réparer toute fuite avant de tenter de rallumer le radiateur.
- Avant chaque utilisation, vérifier que le joint torique sur le connecteur d'alimentation en gaz du radiateur n'est pas endommagé. Le remplacer s'il est endommagé ou usé.
- Toujours entreposer les bouteilles de GPL à l'extérieur, mais pas dans un endroit clos. Ne jamais entreposer une bouteille de GPL à proximité d'une source de chaleur, sous les rayons directs du soleil ou près de flammes nues. Ne jamais entreposer des bouteilles de GPL à l'intérieur.
- La quantité de gaz de GPL utilisé par ce radiateur peut varier. Voici les deux facteurs déterminants :
  1. La quantité de gaz dans la bouteille.
  2. La température de la bouteille et de la zone environnante.

Ventilation

Ce radiateur exige de fournir un espace ouvert minimal de 310 cm² ou 48 po² en ouvrant une fenêtre ou une porte afin de fournir une alimentation en air frais provenant de l'extérieur. Fournir plus de ventilation si des radiateurs supplémentaires sont utilisés. Fournir une ouverture minimale de 0,28 m² (3 pi²) pour la ventilation, par 100 000 btu d'utilisation nominale.

Montage

- **Outils nécessaires** : Tournevis Phillips moyen

Modèle HS-32-TTC

1. Placer le support du collier de la bouteille sur la plaque du centre. S'assurer que le bouton du boulon de montage est dans la partie inférieure, comme l'illustre la Figure 2.
2. Insérer la vis mécanique dans le trou supérieur en utilisant le tournevis Philips.
3. Insérer la deuxième vis mécanique dans le trou inférieur. Ceci permettra de fixer solidement le support du collier de la bouteille à la plaque du centre.

Modèle HS-47-TTC

1. Insérez le bouton du boulon de montage dans le support du collet du réservoir.
2. Placez le support du collet du réservoir sur le support pivotant.
3. Placez la rondelle plate sur le support du collet du réservoir et puis, insérez le boulon de support (Figure 3).
4. Référez à la Figure 4 pour déterminer les options de positionnement des brûleurs.

Montage (suite)

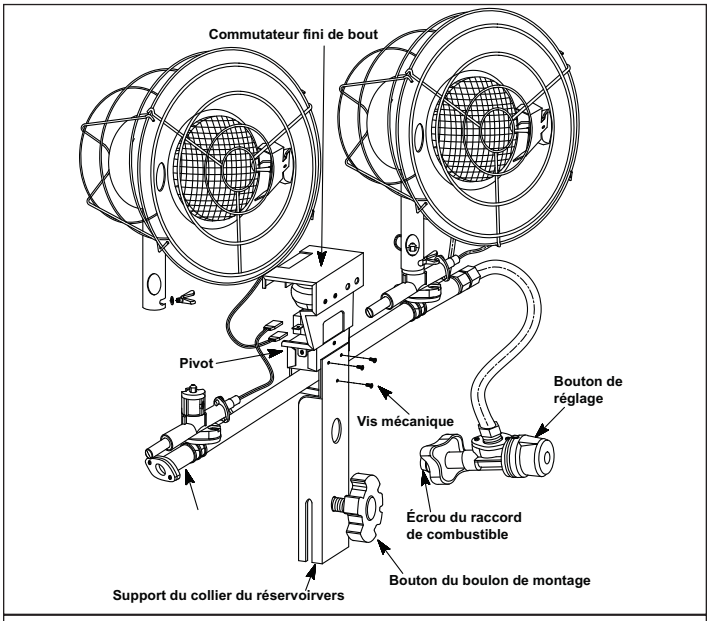

Figure 2. Vue en perspective du radiateur HS-32-TTC

- Pour que les trois brûleurs pointent vers l'avant, la rondelle plate devrait être du côté droit du support du collet du réservoir.
Raccordement du radiateur à une bouteille
de GPL
- Pour que le brûleur de l'extrême gauche pointe vers l'arrière, la rondelle plate devrait être du côté gauche du support du collet du réservoir.

⚠ AVERTISSEMENT ***N'ajustez pas les têtes des brûleurs lorsque la chaufferette est en opération.***

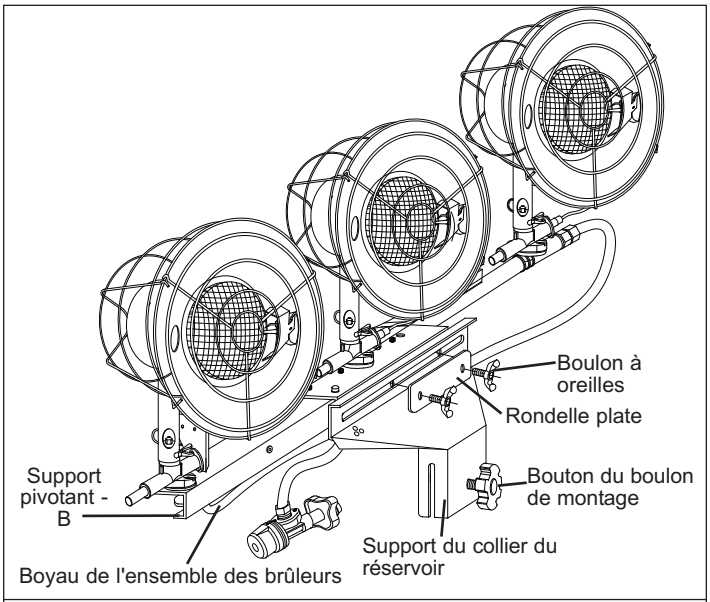

Figure 3. Vue en perspective du radiateur HS-47-TTC

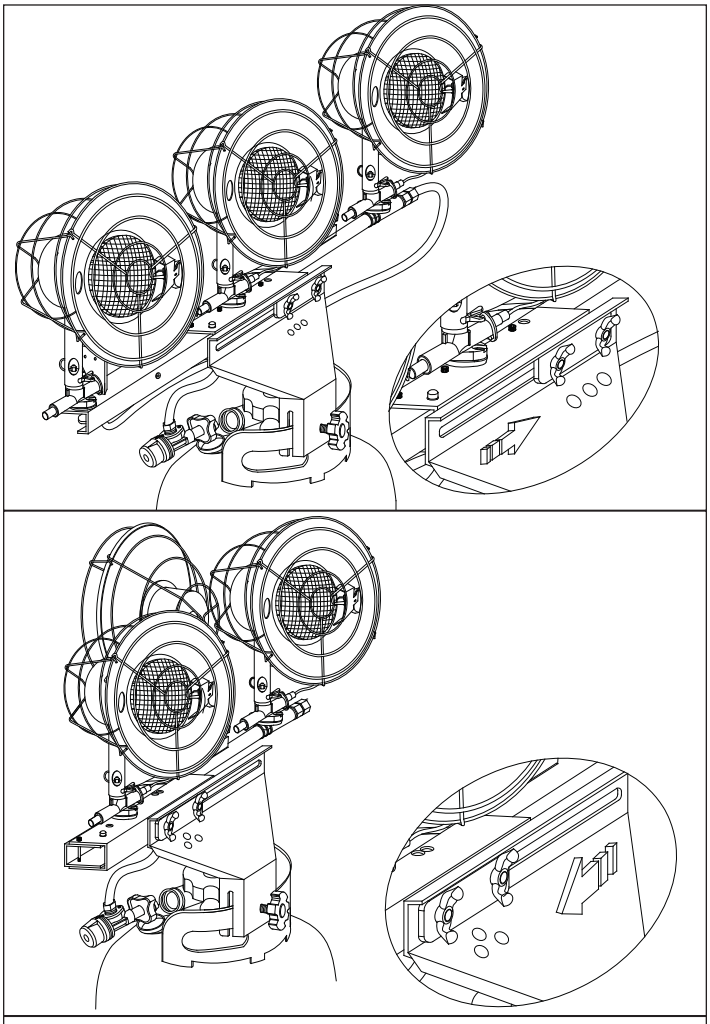

Figure 4. HS-47-TTC: choix concernant la position du brûleur.

Raccordement du radiateur à une bouteille

S'assurer de lire et de comprendre toutes les informations de sécurité contenues dans ce manuel avant de raccorder le radiateur à la bouteille de GPL.

Modèle HS-16-TTC

1. S'assurer que le bouton de commande sur le régulateur est à la position d'arrêt « OFF ».
2. Aligner les filets de l'écrou du raccord d'alimentation en gaz avec les filets du robinet de la bouteille de GPL. Tourner l'écrou du raccord d'alimentation en gaz dans le sens antihoraire pour serrer. Utiliser une clé pour serrer l'écrou à fond, sans toutefois trop serrer.
3. Ouvrir lentement le robinet de la bouteille de GPL..
4. Vérifier tous les raccords pour s'assurer qu'il n'y a pas de fuite en utilisant un mélange 50/50 de savon à vaisselle et d'eau. Des bulles qui apparaissent indiquent une fuite. Enlever et raccorder l'écrou du raccord au robinet.

Raccordement du radiateur à une bouteille de GPL (suite)

Modèles HS-32-TTC et HS-47-TTC

1. S'assurer que le bouton de commande sur le régulateur est à la position d'arrêt « OFF ».
2. Aligner les fentes du support de collier du réservoir avec l'anneau du collier du réservoir et faire glisser en place. S'assurer que le bouton de montage est à l'extérieur, puis serrer.
3. Aligner les filets de l'écrou du raccord d'alimentation en gaz avec les filets du robinet de la bouteille de GPL. Tourner l'écrou du raccord d'alimentation en gaz dans le sens antihoraire pour serrer. Utiliser une clé pour serrer l'écrou à fond, sans toutefois trop serrer.
4. Ouvrir lentement le robinet de la bouteille de GPL
5. Vérifier tous les raccords pour s'assurer qu'il n'y a pas de fuite en utilisant un mélange 50/50 de savon à vaisselle et d'eau. Des bulles qui apparaissent indiquent une fuite. Enlever et raccorder l'écrou du raccord au robinet.

S'ASSURER DE SUIVRE LES DIRECTIVES INDIQUÉES DANS LA SECTION DE VENTILATION À LA PAGE 3 DE SES INSTRUCTIONS.

Instructions d'allumage

LES MODÈLES HS-16-TTC, HS-32-TTC ET HS-47-TTC:

S'ALLUMENT AVEC DES ALLUMETTES SEULEMENT

1. ARRÊTER! S'assurer d'avoir lu toutes les informations sur la sécurité.
2. Vérifier que le robinet de la bouteille de propane est ouvert.

⚠ AVERTISSEMENT ***S'assurer de lire et comprendre toutes les informations sur la sécurité indiquées dans ce manuel avant d'allumer ce radiateur.***

⚠ ATTENTION ***Le radiateur comporte des surfaces ayant une température très élevée. Veiller à garder les enfants, les animaux et les vêtements loin du radiateur. S'assurer de garder le brûleur et le régulateur du radiateur propres et sans aucun débris. Garder le radiateur à une distance sécuritaire, comme il est illustré à la page 2.***

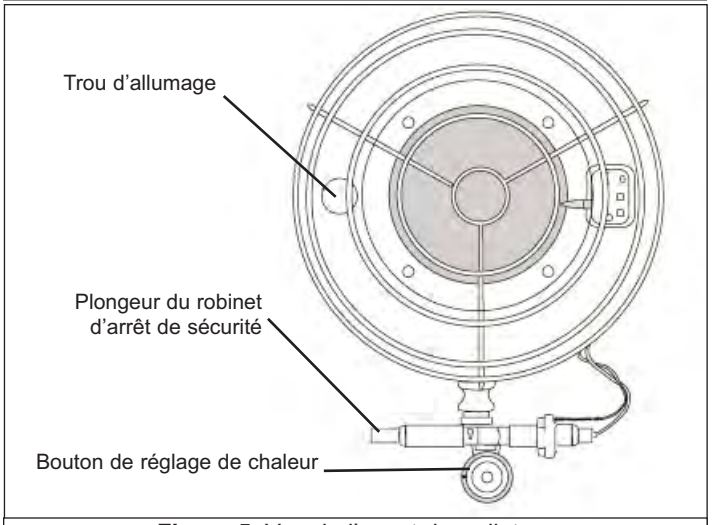

Figure 5. Vue de l'avant du radiateur

3. Tourner le bouton de réglage du radiateur dans le sens horaire à la position d'arrêt « OFF ».
4. Attendre cinq (5) minutes pour que tout gaz se dissipe. Sentir pour détecter une odeur de gaz autour du radiateur, y compris à proximité du plancher. Si une odeur de gaz est détectée, ARRÊTER! Suivre les instructions de sécurité et rechercher les fuites. Si aucune odeur de gaz n'est détectée passer à l'étape suivante.

⚠ AVERTISSEMENT ***Ne jamais utiliser de flamme pour vérifier la présence de fuites de gaz.***

5. Tourner le bouton de réglage du radiateur dans le sens antihoraire à la position « HI » (haut) et enfoncer le plongeur du robinet d'arrêt pendant cinq (5) secondes.

REMARQUE : Lorsque le radiateur est raccordé pour la première fois à l'alimentation en gaz, le plongeur doit être enfoncé pendant environ trente (30) secondes puis relâché, afin de purger tout air pouvant être présent dans le tuyau.

6. Insérer une allumette allumée dans le trou d'allumage, dans le réflecteur, et enfoncer le plongeur jusqu'à ce que le brûleur s'allume.

⚠ ATTENTION ***Ne pas insérer d'allumette allumée dans les trous d'entrée d'air du tube de mélange.***

7. Enfoncer le plongeur pendant environ trente (30) secondes alors que le brûleur s'allume. Relâcher ensuite le plongeur et, si le brûleur reste allumé, retirer l'allumette et éteindre celle-ci. Lorsque l'écran grillagé émet une lueur rouge, le brûleur est bien allumé.
8. Si le brûleur ne reste pas allumé, répéter la procédure d'allumage. Si le radiateur ne peut être allumé après plusieurs tentatives, vérifier que le gaz se rend bien jusqu'au brûleur. Une très légère odeur de gaz indique qu'il circule. Sinon, il pourrait y avoir problème au niveau de la bouteille de GPL. La retourner au détaillant pour la faire remplacer.
9. Lorsque le brûleur est allumé, tourner le bouton au réglage désiré (HI, MED, LO) (haut, moyen, bas).
10. Allumer les deux brûleurs pour obtenir une chaleur maximale. Le deuxième brûleur doit être allumé séparément. Ne pas tenter d'allumer le deuxième brûleur à partir du premier brûleur. S'assurer de NE PAS pointer les brûleurs l'un vers l'autre. S'assurer de NE PAS pointer les brûleurs l'un vers l'autre.

⚠ ATTENTION ***Ceci est un appareil de chauffage portable non raccordé. Il utilise l'air (l'oxygène) de l'endroit où il se trouve. Il faut assurer une quantité d'air de combustion et une ventilation amplement adéquates. Voir VENTILATION à la page 3.***

⚠ DANGER ***Extrêmement chaud pendant le fonctionnement. Ne toucher à aucun composant en métal pendant le fonctionnement. Garder l'essence et tout autre liquide inflammable loin du radiateur. N'est pas conçu pour une utilisation dans une aire résidentielle ou dans un espace clos qui n'est pas ventilé adéquatement.***

⚠ AVERTISSEMENT ***Ne jamais regarder par-dessus la partie supérieure du brûleur pendant l'allumage. Le radiateur pourrait souffler une petite flamme pendant l'allumage, qui risque de causer des blessures graves.***

Arrêt du radiateur

1. Tourner le robinet de la bouteille de GPL dans le sens horaire pour couper le débit de gaz.
2. Tourner le bouton de réglage du radiateur à la position fermée « OFF » et attendre au moins quinze (15) minutes pour que le radiateur refroidisse.
3. Retirer le radiateur de la bouteille de GPL en suivant à l'inverse les étapes de la section **Raccordement du radiateur à la bouteille de GPL**, page 4. **Ne pas entreposer la bouteille de GPL alors que le radiateur est encore raccordé à celle-ci, ou ne pas l'entreposer dans un endroit clos.**

Liste des pièces détachées

Numéro d'article	Description	Numéros de pièce pour les modèles :		
		HS-16-TTC	HS-32-TTC	HS-47-TTC
1	Régulateur	20-032-0001	20-032-0002	20-032-0002
2	Tuyau	–	20-051-0001	20-051-0002
3	Collecteur	–	20-111-0020	20-111-0025
4	Soupape de sûreté	20-013-0001	20-013-0001	20-013-0001
5	Brûleur	20-023-0003	20-023-0003	20-023-0003
6	Protection avant	20-101-0001	20-101-0001	20-101-0001
7	Thermocouple	20-091-0002	20-091-0002	20-091-0002
8	Support du collier du réservoir	–	20-504-0003	20-504-0002
9	Bouton du boulon de montage	–	20-503-0001	20-503-0001
10	Protection arrière	20-101-0002	20-101-0002	20-101-0002
11	Parenthèse diverse A	–	20-111-0002	–
12	Ressort divers	–	20-111-0003	–
13	Parenthèse diverse B	–	20-111-0004	–
14	Buse	20-005-0100	20-005-0100	20-005-0100
15	Fil A de fil de MPU	20-015-0001	20-015-0001	20-015-0001
16	Fil B de fil de MPU	–	20-015-0002	–
17	Boulon d'aile	20-111-0006	20-111-0006	20-111-0006
18	Parenthèse de commutateur finie de bout	20-095-0001	20-095-0003	20-095-0005
19	Commutateur fini de bout	50-017-0001	50-017-0001	50-017-0001
20	Couverture de vent	20-023-0005	20-023-0005	20-023-0005
21	Support pivotant - A	–	–	20-095-0020
22	Support pivotant - B	–	–	20-095-0025
23	Support pivotant - C	–	–	20-095-0030
24	Boulon du support pivotant	–	–	20-095-0035
25	Coude	–	–	20-016-0150
26	Boyau de l'ensemble des brûleurs	–	–	20-051-0010
27	Boulon à oreilles	–	–	20-503-0005
28	Coussinet	–	–	20-505-0100
29	Rondelle plate	–	–	20-505-0110

Pinnacle Products International, Inc. se réserve le droit à d'apporter des modifications aux matériaux, aux spécifications, aux prix ou à la conception sans avis préalable. **Pinnacle Products International, Inc.** peut également cesser la production des articles en tout temps.

Entretien et entreposage

1. Inspecter le radiateur avant chaque utilisation. Vérifier tous les raccords pour y détecter des fuites, en suivant la procédure indiquée aux pages 4 et 5. Vérifier que le tuyau du régulateur (modèles à deux brûleurs seulement) n'est pas fissuré, cassé ou usé. Si le tuyau est endommagé, le remplacer par une pièce correspondante du fabricant.
2. Après son utilisation, toujours débrancher le radiateur de la bouteille de GPL et ranger le radiateur dans un endroit distinct de celui de la bouteille. S'assurer de bien fermer le robinet de la bouteille après son utilisation et avant de l'entreposer. La bouteille de GPL doit toujours être entreposée à l'extérieur, en conformité au chapitre cinq du Standard for Storage and Handling of Liquefied Petroleum Gasses (ANSI/INFPA 58) (Norme sur l'entreposage et la manipulation du GPL).

⚠ATTENTION ***Toujours garder ce radiateur hors de portée des enfants.***

⚠DANGER ***Ne jamais apporter ou entreposer une bouteille de propane à l'intérieur.***

Vue éclatée

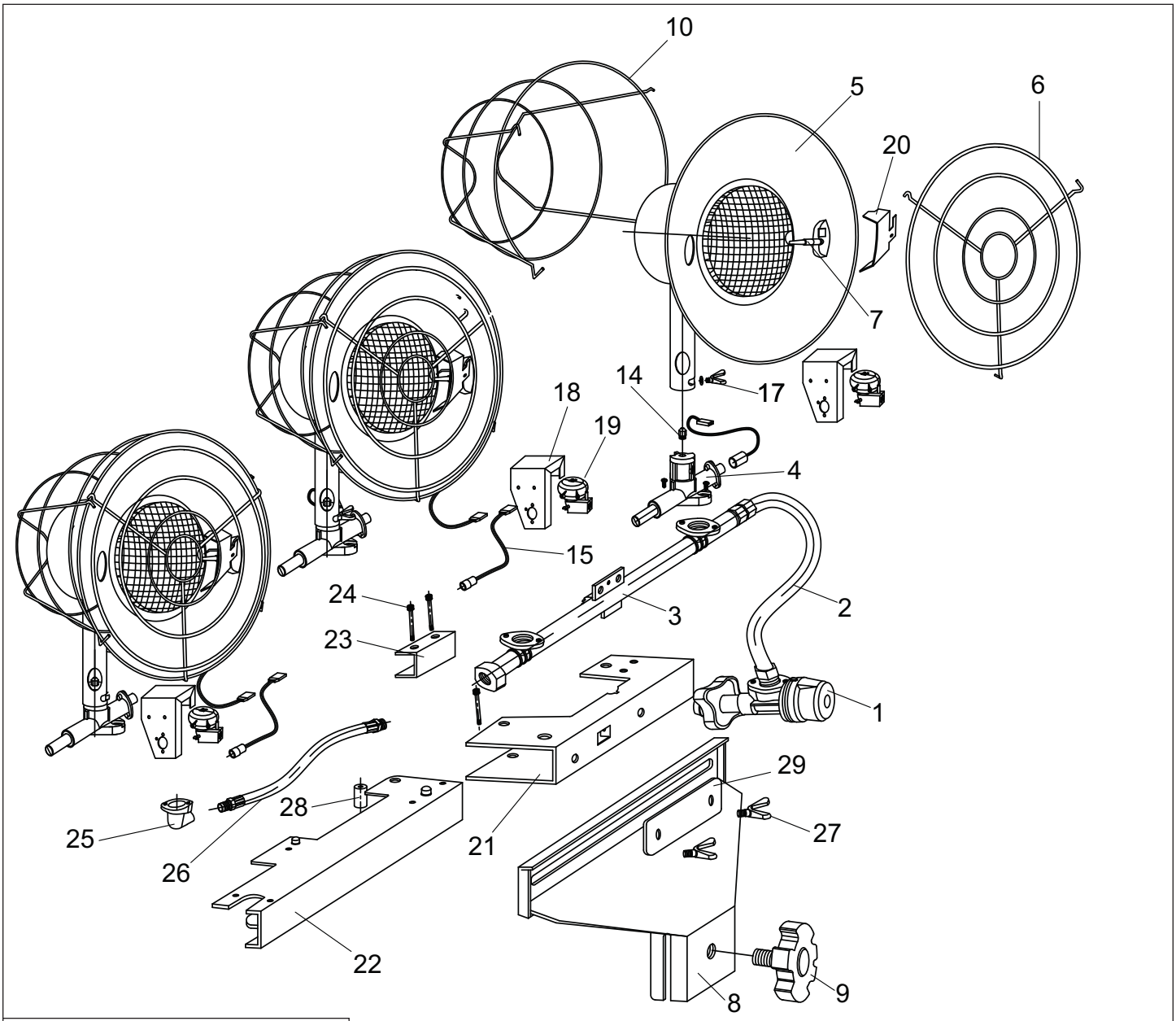

Figure 6. Vue éclatée du radiateur

GARANTIE LIMITÉE D'UN (1) AN

Pinnacle Products International, Inc. garantit à l'acheteur au détail d'origine seulement que ce radiateur sera exempt de défauts de matière et de fabrication pendant une période d'un an à partir de la date de l'achat initial. Ce produit doit être installé, entretenu et utilisé correctement, en conformité avec les instructions fournies.

Pinnacle Products International, Inc. exige une preuve raisonnable de la date d'achat chez un détaillant ou un distributeur autorisé. Il vous faut donc conserver votre preuve d'achat, facture ou chèque annulé pour l'achat d'origine. Cette garantie limitée couvre uniquement la réparation ou le remplacement des pièces jugées défectueuses dans des conditions d'utilisation et d'entretien normales pendant la période de garantie et **Pinnacle Products International, Inc.** se réserve le droit de déterminer ceci à sa seule discrétion.

Cette garantie ne s'applique pas à des produits achetés pour fins de location.

Cette garantie limitée ne couvre pas toute défaillance ou difficulté d'utilisation résultant d'un usage normal, d'une usure normale, d'un accident, d'un abus, d'une mauvaise utilisation, d'une altération, d'un mauvais usage, d'une installation inadéquate ou encore d'une réparation ou d'un entretien inadéquats par vous ou par une quelconque tierce partie. Le fait de négliger d'effectuer l'entretien normal et de routine de ce radiateur, les dommages causés lors de l'expéditeur de l'expédition ou reliés à des insectes, des oiseaux ou des animaux ou encore à tout autre dommage résultant des conditions météorologiques ne sont pas couvert par cette garantie. En outre, cette garantie limitée ne couvre par les dommages au fini, comme les égratignures, les encoches, la décoloration, la rouille ou d'autres dommages résultant des conditions météorologiques, et survenus après l'achat.

Tous les frais de transport pour le retour de produits ou de pièces endommagés doivent être défrayés par l'acheteur. Sur réception de l'article endommagé, **Pinnacle Products International, Inc.** examinera l'article en question et déterminera s'il est défectueux. **Pinnacle Products International, Inc.** réparera ou remplacera et retournera l'article frais de port payés. Si **Pinnacle Products International, Inc.** détermine que l'article est dans un état d'utilisation normale, ou n'est pas défectueux, il sera retourné fret payable à l'arrivée.

Cette garantie limitée remplace toute autre garantie explicite. **Pinnacle Products International, Inc.** renonce à toute garantie de produits achetés de vendeurs autres que des détaillants ou distributeurs autorisés.

APRÈS UNE PÉRIODE D'UN (1) AN CETTE GARANTIE LIMITÉE EXPIRE, **Pinnacle Products International, Inc.** RENONCE À TOUTE GARANTIE IMPLICITE INCLUANT, MAIS SANS S'Y LIMITER, TOUTE GARANTIE IMPLICITE DE QUALITÉ MARCHANDE OU D'ADAPTATION À UN USAGE PARTICULIER. EN OUTRE, **Pinnacle Products International, Inc.** N'EST AUCUNEMENT RESPONSABLE ENVERS L'ACHETEUR OU ENVERS TOUTE TIERCE PARTIE POUR UN QUELCONQUE DOMMAGE INDIRECT, PUNITIF, CONNEXE OU FORTUIT. **Pinnacle Products International, Inc.** n'assume aucune responsabilité pour un quelconque défaut causé par une tierce partie. Cette garantie limitée donne à l'acheteur des droits légaux spécifiques; un acheteur pourrait avoir d'autres droits selon de la juridiction où il réside. Certaines juridictions ne permettent pas l'exclusion ou la limitation des dommages spéciaux, indirects ou fortuits ou des limitations sur la durée d'une garantie; les limitations ci-dessus pourraient donc ne pas s'appliquer à votre cas.

Pinnacle Products International, Inc. n'autorise aucune personne ou aucune entreprise à assumer pour elle une quelconque obligation ou responsabilité autre reliée à la vente, l'installation, l'utilisation, l'enlèvement, le retour ou le remplacement de ces équipements et aucune telle représentation ne lie en quelque manière **Pinnacle Products International, Inc.**

Toujours s'assurer de spécifier le numéro de modèle et le numéro de série lors de toute demande à **Pinnacle Products International, Inc.** Pour vous faciliter les choses, vous pouvez utiliser l'espace ci-dessous pour inscrire ces informations :

N° de modèle : _____

N° de série : _____

Date de l'achat : _____